171501388/0 06/2017

TB 250 J-HT-UA
HET 1501

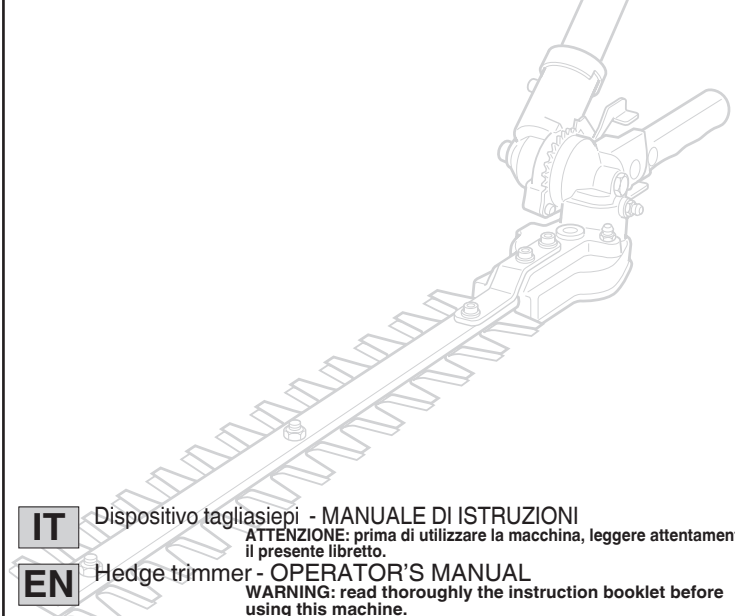

IT Dispositivo tagliasiepi - MANUALE DI ISTRUZIONI
ATTENZIONE: prima di utilizzare la macchina, leggere attentamente il presente libretto.

EN Hedge trimmer - OPERATOR'S MANUAL
WARNING: read thoroughly the instruction booklet before using this machine.

FR Dispositif de taille-haies - MANUEL D'UTILISATION
ATTENTION: lire attentivement le manuel avant d'utiliser cette machine.

DE Heckenschere - GEBRAUCHSANWEISUNG
ACHTUNG: vor Inbetriebnahme des Geräts die Gebrauchsanleitung aufmerksam lesen.

ES Dispositivo recortadora de setos - MANUAL DE INSTRUCCIONES
CUIDADO: antes de utilizar esta máquina, lea atentamente el manual de instrucciones.

NL Heggeschaar - GEBRUIKERSHANDLEIDING
LET OP: Voordat u de deze machine gaat gebruiken dient u eerst deze handleiding aandachtig door te lezen.

PT Dispositivo cortador de sebes - MANUAL DE INSTRUÇÕES
ATENCAO! Antes de usar a moto-roçadeira, ler com atenção este manual de instruções.

EL Σύστημα κλαδευτήρι θάμνων - ΕΓΧΕΙΡΙΔΙΟ ΟΔΗΓΙΩΝ
Προσοχή: πριν χρησιμοποιήσετε το μηχάνημα, διαβάστε προσεκτικά το παρόν εγχειρίδιο.

TR Çit budama aparatı - KULLANIM KILAVUZU
DİKKAT! Makineyi kullanmadan önce talimatlar içeren kılavuzu dikkatle okuyun.

PL Urządzenie do przycinania żywopłotów - INSTRUKCJE OBSŁUGI
UWAGA: Przed użyciem urządzenia przeczytaj uważnie niniejszą instrukcję.

SL Obrezovalnik grmičevja - PRIROČNIK ZA UPORABU
POZOR: Preden uporabite stroj, pazljivo preberite priročnik z navodili.

RU Шпалерные ножницы - РУКОВОДСТВО ПО ЭКСПЛУАТАЦИИ
ВНИМАНИЕ: Прежде чем пользоваться оборудованием, внимательно прочтите зто руководсво по зксплуатации.

HR Rezač živice - PRIRUČNIK ZA UPORABO
POZOR: Prije nego pristupite uporabi stroja, pažljivo pročitajte upute.

SV Häcksax - BRUKSANVISNING
VARNING: Läs igenom hela detta häfte innan du använder maskinen.

FI Pensasleikkuri - KÄYTTÖOHJEET
VAROITUS: lue käyttöopas huolellisesti ennen koneen käyttöä.

DA Hækkeklipper - BRUGSANVISNING
ADVARSEL: Læs instruktionsbogen omhyggeligt igennem, før du tager denne maskine i brug.

NO Hekklipperutstyr - INSTRUKSJONSBOK
ADVARSEL: Les denne bruksanvisningen nøye før du bruker maskinen.

CS Nůžky na živý plot - NÁVOD K POUŽITÍ
POZOR: Před použitím stroje si pozorně přečtěte tento návod k použití.

CE

ITALIANO - **Istruzioni Originali** ..... IT

ENGLISH - Translation of the original instructions ..... EN

FRANÇAIS - Traduction de la notice originale ..... FR

DEUTSCH - Übersetzung der Originalbetriebsanleitung ..... DE

ESPAGNOL - Traducción del Manual Original ..... ES

NEDERLANDS - Vertaling van de oorspronkelijke gebruiksaanwijzing ..... NL

PORTUGUÊS - Tradução do manual original ..... PT

ΕΛΛΗΝΙΚΑ - Μετάφραση του πρωτοτύπου των οδηγιών χρήσης ..... EL

TÜRKÇE - Orijinal Talimatların Tercümesi ..... TR

POLSKI - Tłumaczenie instrukcji oryginalnej ..... PL

SLOVENŠČINA - Prevod izvirnih navodil ..... SL

РУССКИЙ - Перевод оригинальных инструкций ..... RU

HRVATSKI - Prijevod originalnih uputa ..... HR

SVENSKA - Översättning av bruksanvisning i original ..... SV

SUOMI - Alkuperäisten ohjeiden käännös ..... FI

DANSK - Oversættelse af den originale brugsanvisning ..... DA

NORSK - Oversettelse av orginal bruksanvisning ..... NO

ČESKY - Překlad původního návodu k používání ..... CS

IT - ATTENZIONE! - Questo accessorio può essere applicato solo sui modelli di decespugliatori/tagliabordi con asta giuntabile, indicati sotto.
Per Comandi-Manutenzioni-Dati Tecnici-Avvertenze:
fare rifemento al Manuale di Istruzioni della macchina sulla quale viene montato l'accessorio.

EN - WARNING! - This accessory can be applied only on models of brush cutters / trimmers with jointed rod, shown below.
For Commands - Maintenance - Technical Data - Warnings:
refer to the Instruction Manual of the machine on which you fit the accessory.

FR - ATTENTION! - Cet accessoire peut être appliquée que sur les modèles des débroussailleuses / coupe-bordures avec une tige de fixation assemblable, indiquées ci-dessous.
Pour Commandes - Maintenance - Données Techniques - Avertissements:
reportez-vous au manuel d'instructions de la machine sur laquelle vous monté l'accessoire.

DE - ACHTUNG! - Dieses Zubehör kann nur bei modellen der Freischneider / Trimmer mit Gelenkstange angebracht werden, unten gezeigt.
Für Befehle -Wartung - Technische Daten - Warnungen:
lesen Sie die Bedienungsanleitung der Maschine, auf dem Sie das Zubehör anpassen.

ES - ¡ATENCIÓN! - Este accesorio se puede aplicar sólo en los modelos de desbrozadoras / recortadoras con varilla articulada, que se muestran a continuación.
Para Comandos - Mantenimiento - Datos técnicos - Advertencias:
hacer referencia el manual de instrucciones de la máquina en la que está montado el accesorio.

NL - LET OP! - Dit accessoire kan alleen worden toegepast op modellen van bosmaaiers / trimmers met gelede staaf, hieronder weergegeven.
Voor Opdrachten - Onderhoud - Technisch Data - Waarschuwingen:
doen verwijzing de gebruiksaanwijzing van de machine waarop deze is gemonteerd accessoire.

PT - ATENÇÃO! - Este acessório pode ser aplicada apenas em modelos de roçadeiras / aparadores com haste articulada, mostrados abaixo.
Para Comandos - Manutenção - Datos Técnico - Avisos:
fazer referência o manual de instruções da máquina na qual está montada acessório.

EL - ΠΡΟΣΟΧΗ! - Αυτό το εξάρτημα μπορεί να εφαρμοστεί μόνο σε μοντέλα κόφτες βούρτσα / Ψαλίδια με συνένωση ράβδο, όπως φαίνεται παρακάτω.
για Εντολές - Συντήρηση - Τεχνική - προειδοποιήσεις:
κάνει αναφορά Εγχειρίδιο Οδηγιών της μηχανής στην οποία έχει τοποθετηθεί αξεσουάρ.

TR - DİKKAT! - Bu aksesuar yalnızca aşağıda gösterilen fırça kesiciler / eklemli çubuk makasları, modelleri uygulanabilir.
Için-Bakım - Teknik - Uyarıları - Komutları:
bu aksesuar monte edildiği makinenin Talimat Kılavuzu rifemento yapmak.

PL - OSTRZEŻENIE! - Ten element dodatkowy można być stosowana tylko w modelach z kosy / nożyce z przegubowego pręta, przedstawione poniżej.
Dla Polecenia - Maintenance - Techniczno - Ostrzeżenia:
zrobić odnośnik Instrukcji obsługi maszyny, na której jest zamontowany osprzęt.

SL - POZOR! - Ta dodatek se lahko uporablja samo na modelih motorne kose / trat z spojen palica, prikazane spodaj.
Za Ukazi - za vzdrževanje - tehnično-opozorila:
storiti referenčna navodilih za uporabo stroja, na katerem je montiran opremo.

RU - ВНИМАНИЕ! - Этот аксессуар может быть применен только на моделях кусторезов / триммеров с сочлененной стержня, как показано ниже.
для Команды - технического - обслуживания - технико - предупреждения:
сделать ссылки руководства по эксплуатации машины, на которой он установлен аксессуар.

HR - POZOR! - Ovaj dodatak može se primijeniti samo na modele šikare / trimera s fleksibilna zglobna štapa, prikazane u nastavku.
Za Naredbe - Održavanje - Tehničko - Upozorenja:
učiniti upućivanje upute za uporabu stroja na kojem je montiran pribor.

SV - VARNING! - Detta tillbehör kan endast användas på modeller av röjsågar / trimmers med ledad stång, som visas nedan.
För Kommandon - Underhåll - Tekniska - Varningar:
gör hänvisning bruksanvisningen för den maskin där den är monterad tillbehör.

FI - VAROITUS! - Tämä lisälaite voidaan soveltaa vain malleja raivaussahat / trimmerit nivelöityjä sauva, alla.
Komennot - Huolto - Tekninen - Varoitukset:
tehdä viite Käyttöohje koneen, johon se on asennettu lisälaite.

DA - ADVARSEL! - Dette tilbehør kan kun anvendes på modeller af buskryddere / Trimmere med ende stang, der er vist nedenfor.
Til Kommandoer - Maintenance - Teknisk - Advarsler:
gøre henvisning instruktionen for den maskine, som den er monteret tilbehør.

NO - ADVARSEL! - Dette tilbehøret kan bare brukes på modeller av ryddesager / trimmere med leddet stang, som vist nedenfor.
For Kommandoer - Maintenance - Teknisk - Advarsler:
gjøre henvisning bruksanvisningen for maskinen der det er montert tilbehør.

CS - UPOZORNĚNÍ! - Toto příslušenství lze použít pouze na modelech křovinořezy / vyžínače s kloubovým tyčí, je uvedeno níže.
Příkazy pro - údržba - technicko - varování:
dělat referenční návodu pro stroje, na kterém je namontována příslušenství.

TB 250J - B 26 J - T 26 J

1)	**DATI TECNICI**	**TB 250J-HT - UA, HET 1501**
2)	Rapporto di riduzione	43 : 7
3)	Tipo di taglio	Lame falcianti
4)	Numero dei denti	26
5)	Passo dentatura	31,5 mm
6)	Larghezza di taglio utile	400 mm
7)	Diametro di taglio massimo	25 mm
8)	Angolo di rotazione dell’utensile rispetto all’asta	± 90°
9)	Utensile di taglio	118801757/0

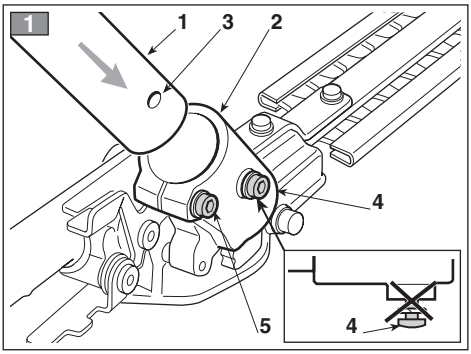
1
1
3
2
4
5
4

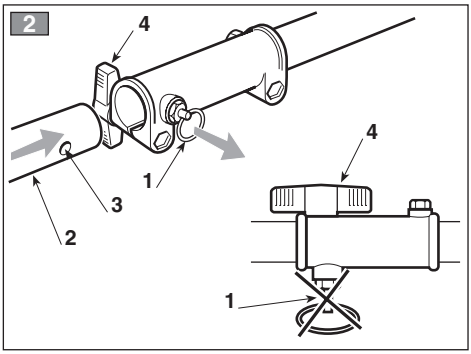
2
4
1
3
2
4
1

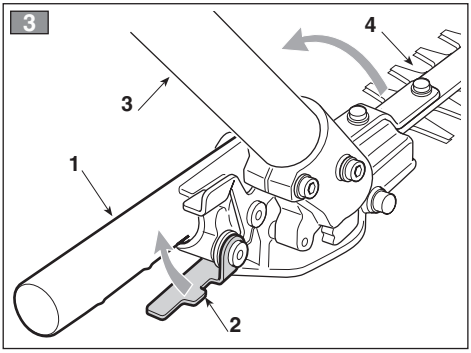
3
4
3
1
2

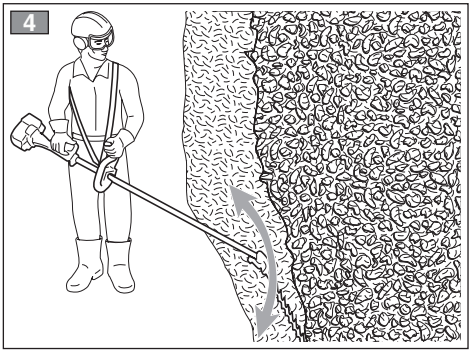
4

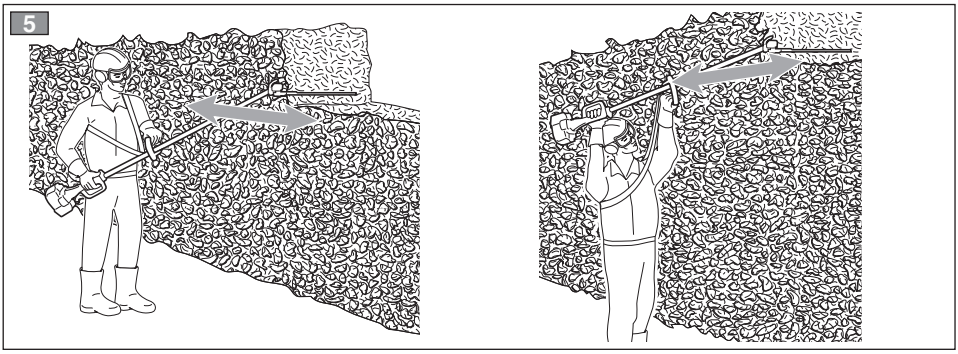
5

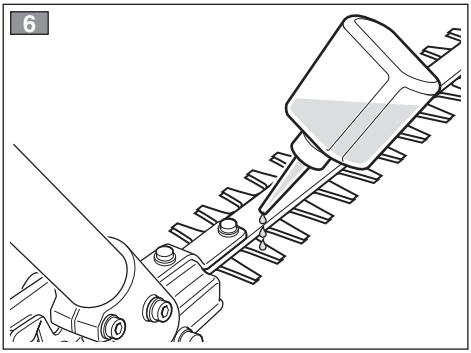
6

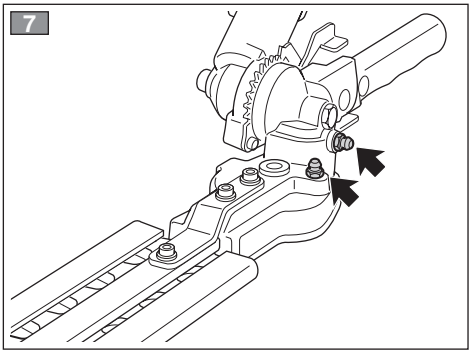
7

1] **EN - TECHNICAL SPECIFICATIONS** 2] Gear ratio 3] Type of cut 4] Number of teeth 5] Toothing pitch 6] Useful cutting width 7] Maximum cutting diameter 8] Adjustment angle (in relation to the bar) 9] cutting tools	1] **FR - CARACTÉRISTIQUES TECHNIQUES** 2] Rapport de réduction 3] Type de coupe 4] Nombre de dents 5] Écart des dents 6] Largeur de coupe utile 7] Diamètre de coupe maximum 8] Angle de réglage (par rapport à la barre) 9] outil de coupe	1] **DE - TECHNISCHE DATEN** 2] Untersetzerverhältnis 3] Schnittart 4] Anzahl der Messer 5] Messerabstand 6] Nominale Schnittbreite 7] Maximaler Schnittdurchmesser 8] Justierwinkel (bez. Messerbalken) 9] Schneidewerkzeug
1] **ES - DATOS TÉCNICOS** 2] Relación de reducción 3] Tipo de corte 4] Número de los dientes 5] Paso de dentadura 6] Anchura útil de corte 7] Diámetro máximo de corte 8] Angulo de ajuste (con respecto a la barra) 9] Herramienta de corte	1] **NL - TECHNISCHE GEGEVENS** 2] Overbrengingsverhouding 3] Type van snijwijze 4] Aantal tanden 5] Steek tanden 6] Nuttige snijbreedte 7] Maximale snijdiameter 8] Hellingshoek (ten opzichte van de balk) 9] Snijgereedschap	[1] **PT - DADOS TÉCNICOS** [2] Relação de redução 3] Tipo de corte 4] Número de dentes 5] Passo entre dentes 6] Largura de corte útil 7] Diâmetro de corte máximo 8] Ângulo de ajuste (em relação à barra) 9] Ferramentas de corte
[1] **EL - ΤΕΧΝΙΚΑ ΧΑΡΑΚΤΗΡΙΣΤΙΚΑ** 2] Σχέση μίωσης 3] Τύπος κοπής 4] Αριθμός δοντιών 5] Βήμα δοντιών 6] Ωφέλιμο πλάτος κοπής 7] Μέγιστη διάμτρος κοπής 8] Γωνία ρύθμισης (ως προς την μπάρα) 9] εργαλείων κοπής	1] **TR - TEKNİK VERİLER** 2] Dişli oranı 3] Keşici tipi 4] Diş şayışı 5] Diş adımı 6] Nominal keşme ğenişliği 7] Azami keşme çapı 8] Ayarlama açışı (kola çöre) 9] kesme aletlerinin	[1] **PL - DANE TECHNICZNE** [2] Stosunek redukcji 3] Rodzaj krawędzi tnącej 4] Liczba zębów 5] Podziłka uzębienia 6] Szerokość cięcia użytecznego 7] Średnica cięcia maksymalnego 8] Kąt regulacji (w stosunku do drążka) 9] narzędzi skrawających

1] **SL - TEHNIČNI PODATKI** 2] Reduktorno razmerje 3] Nastavek 4] Število zobcev 5] Razdalja med zobci 6] Koristna dolžina rezila 7] Maksimalni premer pri rezanju 8] Kot reguliranja (glede na palico) 9] rezalnega orodja s	1] **RU - ТЕХНИЧЕСКИЕ ХАРАКТЕРИСТИКИ** 2] Передаточное число 3] Режущий орган 4] Чиско зубьев 5] Шаг зубьев 6] Полезная ширина реза 7] Максимальный диаметр реза 8] Регулировка угла (относительно штанги) 9] применение режущего инструмента	1] **HR - TEHNIČKI PODACI** 2] Reduktorni omjer 3] Rezni nož 4] Broj zubaca 5] Korak zubaca 6] Korisna duljina pri orezivanju 7] Maksimalni promjer pri orezivanju 8] Kut reguliranja (u odnosu na šipku) 9] reznog alata
1] **SV - TEKNISKA SPECIFIKATIONER** 2] Utväxlingsförhållande 3] Klingtyp 4] Antal klingor 5] Tandspalt 6] Max. skärbredd 7] Max. kvistdiameter 8] Vinkelreglering (i förhållande till riggröret) 9] skärverktyg	1] **FI - TEKNISET TIEDOT** 2] Välityssuhde 3] Terätyyppi 4] Hammasmäärä 5] Hammastus 6] Leikattava maksimileveys 7] Leikattava maksimihalkaisija 8] Korjauskulma (runkoputken nähden) 9] käyttää leikkausteriä	1] **DA - TEKNISKE DATA** 2] Udvekslingsforhold 3] Klingetype 4] Antal tænder 5] Tandåbning 6] Maks. skærebredde 7] Maks. skærediameter 8] AnTilpasningsvinkel (i forhold til rigrøret) 9] skæreværktøjer
1] **NO - TEKNISKE DATA** 2] Utvekslingsforhold 3] Bladtype 4] Antall tenner 5] Tannåpning 6] Maks. snittbredde 7] Maks. snittdiameter 8] Reguleringsvinkel (i forhold til riggrøret) 9] kutteverktøy	1] **CS - TECHNICKÉ PARAMETRY** 2] Převodový poměr 3] Typ řezání 4] Počet zubů 5] Zubová mezera 6] Užitečná délka lišt 7] Maximální průměr řezaného materiálu 8] Úhel náklonu lišty 9] řezací nástroj	

1. IDENTIFICATION OF MAIN COMPONENTS

MAIN COMPONENTS

1. Starter unit
2. Connecting rod
3. Cutting device (blade)
4. Handgrip
5. Release lever (to regulate the inclination)
6. Blade protection

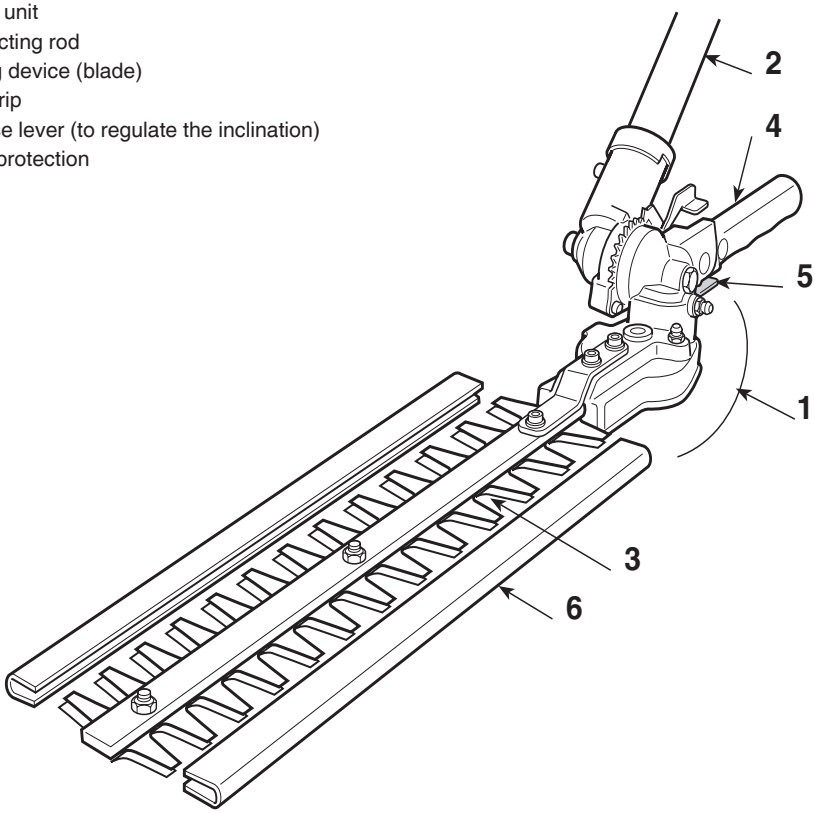

IDENTIFICATION PLATE

11. Name and address of the manufacturer
12. Model
13. Maximum power for use
14. Year of manufacture
15. Serial number
16. Article code

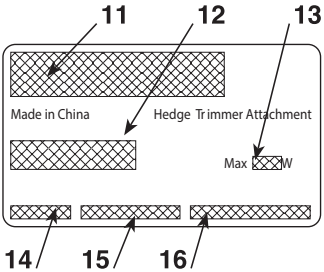

The example of the Declaration of Conformity is provided on the penultimate page of the manual.

2. SYMBOLS

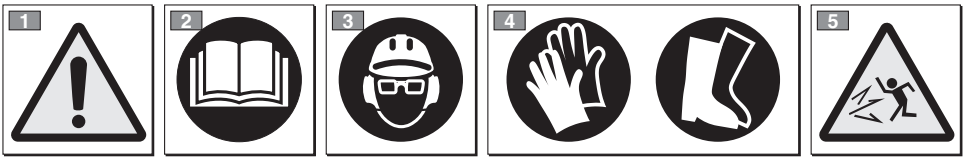

WARNING: The machine you have purchased has been manufactured for domestic use.

1) Warning! Danger.

2) Read the instruction booklet before using this machine.

3) Your hearing is at risk of irreparable damage. Anyone operating this machine under normal conditions during continuous daily use may be exposed to a noise level equal to or exceeding 85 dB (A). The operator must wear Personal Protective Equipment (PPE). Whenever the machine is in use, safety goggles must be worn to safeguard against flying objects, as must ear protectors, such as a soundproof helmet, in order to protect the operator's hearing. If the operator is working in an area where there is a risk of falling objects, a safety helmet must also be worn.
4) Wear protective footwear and gloves!
5) Danger: objects thrown up by machine! Keep people or animals at least 15 m away from the machine during operation!

- **•)** Work in an obstacle-free area, choosing the most suitable tilt of the cutting unit in relation to the ground. Make sure it is correctly fitted on the brush cutter.
- **•)** Always work in stable, safe positions. Do not work on stairs, steps and, in general, on surfaces that are not perfectly stable.
- **•)** The user must comply with any National Regulations which can limit machine use.

3. USING THE MACHINE

A) TRAINING

1) Read the instructions carefully. Become acquainted with the controls and the proper use of the machine. Learn how to stop the engine quickly.
2) Only use the machine for its intended use, that is **"the cutting and trimming of hedges, consisting in plants with small sized branches"**. Any other use may be dangerous and severly damage the machine.
Examples of improper use may include, but are not limited to:
– general grass cutting and in particular, near kerbs;
– chopping material for composts;
– pruning;
– using the machine for cutting non-plant material;
– use of the machine by more than one person.
3) Never allow children or persons unfamiliar with these instructions to use the machine. Local regulations may restrict the age of the operator.
4) The machine must never be used by more than one person.
5) Never use the machine :
– when people, especially children or pets are in the vicinity;
– if the user is tired or unwell, or has taken medicine, drugs, alcohol or any substances which may slow his reflexes and compromise his judgement;
– if the user is not capable of holding the machine firmly with two hands and/or of remaining standing on the ground whilst working.
6) Remember that the operator or user is responsible for accidents or hazards occurring to other people or their property.

B) PREPARATION

1) Always wear adequate clothing when using the machine which do not hamper movements in any manner.
– Always wear slim-fitting protective clothing, fitted with shear-proof protection devices.
– Always wear protective gloves and eye-goggles and safety anti-shear boots with non-slip soles.
– Always wear ear and hearing protection devices.
– Never wear scarves, shirts, necklaces, or any hanging or flapping accessory that could catch in the machine or in any objects or materials in the work area.
– Tie your hair back if it is long.
2) Before starting your work, make sure that all the protection devices are correctly fitted.

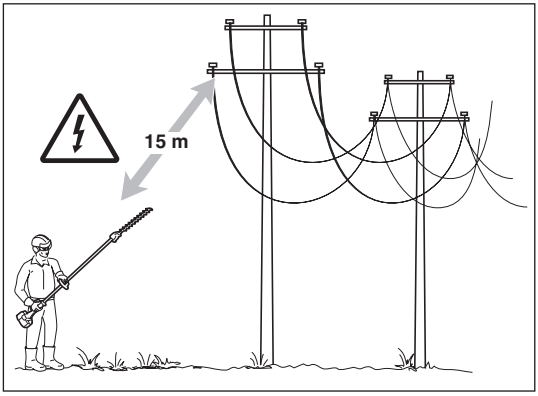

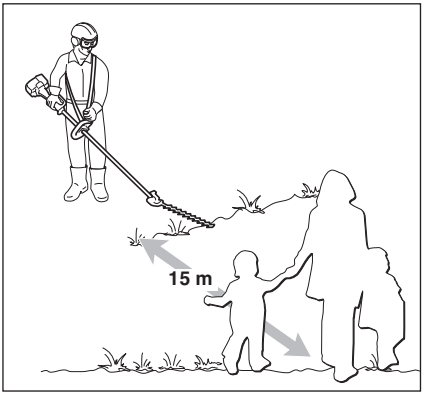

C) OPERATION

1) Work only in daylight or good artificial light.
2) Take on a firm and well-balanced position:
– where possible avoid working on wet slippy ground or in any case on uneven or ripid ground which does not guarantee stability for the operator;
– avoid using unstable ladders or platforms;
– never run, but walk carefully paying attention to the lay of the land and any eventual obstacles.
3) Check that when the machine is running at minimum speed and ticking over, there is no movement of the blades and, after accelerating, the engine quickly returns to minimum speed.
4) Make sure the blades do not come into violent contact with foreign bodies and try to prevent any material from being hurled after trimming.
5) Stop the engine:
– whenever you leave the machine unattended.
– before refuelling.

D) MAINTENANCE AND STORAGE

1) Keep all nuts, bolts and screws tightly fastened to be sure the equipment is in safe working condition. Routine maintenance is essential for safety and for maintaining a high performance level.
2) Always wear protective gloves when handling the cutting device.
3) Make sure the blades are well sharpened. All operations on the blades require a certain level of experience and specialised tools. For safety reasons, take them to a specialised centre to be sharpened.
4) For safety reasons, never use the machine with worn or damaged parts. Damaged parts are to be replaced and never repaired. Only use original spare parts. Parts that are not of the same quality can seriously damage the equipment and compromise safety.
5) Store the machine out of the reach of children!

E) TRANSPORTATION AND HANDLING

1) Whenever the machine is to be handled or transported you must:
– turn off the engine, wait for the blades to stop and diconnect the spark plug cap;
– apply the protection devices to the blades;
– only hold the machine using the handgrips and position the blades in the opposite direction to that used during operations.
2) When using a vehicle to transport the machine, position it so that it can cause no danger to persons and fasten it firmly in place to avoid it from tipping over, which may cause damage or fuel spillage.

F) HOW TO READ THE MANUAL

Certain paragraphs in the manual contain particularly significant information and are marked with various levels of highlighting with the following meaning:

IMPORTANT *These give details or further information on what has already been indicated, and aim to prevent both damage to the machine, and the machine from causing damage.*

⚠ DANGER! ***Non-observance will result in the risk of serious injury or death to oneself or others.***

4. USING THE MACHINE

ASSEMBLING THE ROD
(if supplied separately) (Fig. 1)

– Insert the rod (1) in the sleeve (2) so that the hole (3) coincides with the screw (4).
– Tighten the two screws (4) and (5) completely. The head of the screw (4) must not stick out when tightened.

CONNECTING THE HEDGE TRIMMER
(Fig. 2)

– Pull out the stop pin (1) and push the rod (2) right down until the stop pin (1) clicks into the hole (3) in the rod. This is easier to do if you rotate the bottom of the rod (2) slightly in both directions. The pin (1) is in place when it is completely lodged in the hole.
– Once inserted, tighten the knob (4) securely.

SETTING AT WORK

IMPORTANT *Also carefully read the operator's manual for the brush cutter fitted with the hedge trimming device.*

Before starting work please:

– Check that all the screws on the machine and the blade are tightly fastened;
– check that the blades are sharp and there are no signs of any damage;
– check that the protection devices are well fastened and working efficiently;
– check that the handgrips are well fastened

- **Directions for use**

– Cut branches up to a maximum diameter of 5 mm; cutting branches with a larger diameter could damage the hedge trimmer.
– ONLY adjust the tilt angle with the motor switched off. SWITCH OFF the motor before removing any branches caught up in the blades.
– Never bring the blades close to body parts while working.
– Always fit the blade guards when the device is switched off.

- **Adjustment of blade inclination (Fig. 3)**

– Turn the engine off and wait for the blade to stop.
– Grasp the handgrip (1) then, holding the rod (3) steady with one hand, pull the release lever (2) move the handgrip (1) as needed to change blade (4) inclination.
– On releasing the lever (2), the blade remains blocked in the desired position.

- **Vertical trimming (Fig. 4)**

Proceed to cut by using curved movements from the bottom towards the top, keeping the blade as far from the body as possible.

- **Horizontal trimming (Fig. 5)**

The best results will be obtained with the blade slightly inclined (5° - 10°) in the direction you are cutting, proceed with a curved movement, slowly and without interruptions, especially in the case of very thick hedges.

LUBRICATING THE BLADES DURING JOBS
(Fig. 6)

If the cutting device gets excessively hot during operations, grease the blade's internal surfaces with the specific oil.

⚠ DANGER! ***This operation must only be performed when the blades have stopped running and the motor is switched off.***

5. MAINTENANCE AND STORAGE

DANGER! ***Always work with the motor switched off.***

1. BLADE REDUCTION GEAR GUARD (Fig. 7)

– Lubricate every 20 hours through the grease nipples provided.
– Only use lithium-based grease for high temperatures and extreme pressures.

2. MAINTENANCE AND SHARPENING OF THE BLADE

DANGER! ***Periodically check that the blades are not bent or damaged and that the fixed comb on the blade is intact.***

Adjustment of the distance between blades is not necessary, as this is predetermined by the manufacturer.

If the blades are used correctly, following all the instructions provided, they will not require any maintenance work and will not need sharpening.

It is necessary to sharpen the blades only when the trimming performance decreases and the branches tend to stick together.

NOTE *Any intervention on the blade should always be conducted at a specialised Centre that has the most appropriate tools and is able to perform the operations without compromising the safety of the machine.*

Given the product evolution, the above mentioned tools may be replaced in time by others, with similar interchangeable and operating safety characteristics.

DICHIARAZIONE CE DI CONFORMITÁ (Istruzioni Originali)

(Direttiva Macchine 2006/42/CE, Allegato II, parte A)

1. **La Società**: ST. SpA – Via del Lavoro, 6 – 31033 Castelfranco Veneto (TV) – Italy

2. Dichiara sotto la propria responsabilità, che la macchina: Dispositivo tagliasiepi, taglio / regolarizzazione siepe

a) Tipo / Modello Base — TB 250J-HT –UA, HET 1501

b) Mese/Anno di costruzione

c) Matricola

d) Motore

3. É conforme alle specifiche delle direttive:

- MD: 2006/42/EC /
- OND: 2000/14/EC, ANNEX V /
  D. Lgs. 262/2002, ANNEX V (Italy)
- EMCD: 2014/30/EU
- NRMM: 2010/26/EU

4. Riferimento alle Norme armonizzate:

EN ISO 10517:2009+A1:2013

EXAMPLE

m) Persona autorizzata a costituire il Fascicolo Tecnico:

ST. SpA
Via del Lavoro, 6
31033 Castelfranco Veneto (TV)- Italia

n) Castelfranco V.to, 19.06.2017

Vice Presidente Quality & Customer Service
Ing. Raimondo Hippoliti

FR (Traduction de la notice originale)

Déclaration CE de Conformité
(Directive Machines 2006/42/CE, Annexe II, partie A)
1. La Société
2. Déclare sous sa propre responsabilité que la machine :
a) Type / Modèle de Base
b) Mois / Année de construction
c) Série
d) Moteur:
3. Est conforme aux prescriptions des directives :
4. Renvoi aux Normes harmonisées
m) Personne habilitée à établir le Dossier Technique :
n) Lieu et Date

EN (Translation of the original instruction)

EC Declaration of Conformity
(Machine Directive 2006/42/EC, Annex II, part A)
1. The Company
2. Herby declares under its own responsibility that the machine:
a) Type / Base Model
b) Month / Year of manufacture
c) Serial number
d) Motor:
3. Conforms to directive specifications:
4. Reference to harmonised Standards
m) Person authorised to create the Technical Folder:
n) Place and Date

DE (Übersetzung der Originalbetriebsanleitung)

EG-Konformitätserklärung
(Maschinenrichtlinie 2006/42/EG, Anhang II, Teil A)
1. Die Gesellschaft
2. Erklärt auf eigene Verantwortung, dass die Maschine:
a) Typ / Basismodell
b) Monat / Baujahr
c) Seriennummer
d) Motor:
3. Den Anforderungen der folgenden Richtlinien entspricht:
4. Bezugname auf die harmonisierten Normen
m) Zur Verfassung der technischen Unterlagen befugte Person:
n) Ort und Datum

NL (Vertaling van de oorspronkelijke gebruiksaanwijzing)

EG-verklaring van overeenstemming
(Richtlijn Machines 2006/42/CE, Bijlage II, deel A)
1. Het bedrijf
2. Verklaart onder zijn eigen verantwoordelijkheid dat de machine:
a) Type / Basismodel
b) Maand / Bouwjaar
c) Serienummer
d) Motor:
3. Voldoet aan de specificaties van de richtlijnen:
4. Verwijzing naar de Geharmoniseerde normen
m) Bevoegd persoon voor het opstellen van het Technisch Dossier
n) Plaats en Datum

ES (Traducción del Manual Original)

Declaración de Conformidad CE
(Directiva Máquinas 2006/42/CE, Anexo II, parte A)
1. La Empresa
2. Declara bajo su propia responsabilidad que la máquina:
a) Tipo / Modelo Base
b) Mes / Año de fabricación
c) Matrícula
d) Motor:
3. Cumple con las especificaciones de las directivas:
4. Referencia a las Normas armonizadas
m) Persona autorizada a realizar el Manual Técnico:
n) Lugar y Fecha

PT (Tradução do manual original)

Declaração CE de Conformidade
(Directiva de Máquinas 2006/42/CE, Anexo II, parte A)
1. A Empresa
2. Declara sob a própria responsabilidade que a máquina:
a) Tipo / Modelo Base
b) Mês / Ano de fabrico
c) Matrícula
d) Motor:
3. É conforme às especificações das diretivas:
4. Referência às Normas harmonizadas
m) Pessoa autorizada a elaborar o Caderno Técnico
n) Local e Data

EL (Μετάφραση του πρωτοτύπου των οδηγιών χρήσης)

ΕΚ-Δήλωση συμμόρφωσης
(Οδηγία Μηχανών 2006/42/CE, Παράρτημα II, μέρος Α)
1. Η Εταιρία
2. Δηλώνει υπεύθυνα ότι η μηχανή:
α) Τύπος / Βασικό Μοντέλο
β) Μήνας / Έτος κατασκευής
γ) Αριθμός μητρώου
δ) Κινητήρας:
3. Συμμορφώνεται με τις προδιαγραφές της οδηγίας:
4. Αναφορά στους Κοινοποιημένους εναρμονισμένους
m) Εξουσιοδοτημένο άτομο για την κατάρτιση του Τεχνικού Φακέλου:
n) Τόπος και Χρόνος

TR (Orijinal Talimatların Tercümesi)

AT Uygunluk Beyanı
(2006/42/CE Makine Direktifi, Ek II, bölüm A)
1. Şirket
2. Şahsi sorumluluğu altında aşağıdaki makinenin:
a) Tip / Standart model
b) Üretimin Ay / yıl
c) Seri numarası
d) Motor:
3. Aşağıdaki direktiflerin özelliklerine uygun olduğunu beyan etmektedir:
4. Harmonize standartlara atıf
m) Teknik Dosyası oluşturmaya yetkili kişi:
n) Yer ve Tarih

MK (Превод на оригиналните упатства)

Декларација за усогласеност со ЕУ
(Директива за машини 2006/42/CE, Анекс II, дел А)
1. Компанијата
2. изјавува со целосна лична одговорност дека следната машина: Тревосечка со оператор на нога / косење трева
а) Тип / основен модел
б) Месец / Година на производство
в) етикета
г) мотор:
3. Усогласено со спецификациите според директивите:
4. Референци за усогласени нормативни ;) овластено лице за составување на Техничката брошура
н) место и датум

NO (Oversettelse av original bruksanvisning)

EF- Samsvarserklæring
(Maskindirektiv 2006/42/EF, Vedlegg II, del A)
1. Firmaet
2. Erklærer på eget ansvar at maskinen:
a) Type / Model
b) Måned / Byggeår
c) Serienummer
d) Motor:
3. Oppfyller kravene i direktivene:
4. Henvisning til harmoniserte standarder
m) Person som har fullmakt til å utfordige teknisk dokumentasjon:
n) Sted og dato

SV (Översättning av bruksanvisning i original)

EG-försäkran om överensstämmelse
(Maskindirektiv 2006/42/EG, bilaga II, de la)
1. Företaget
2. Försäkrar på eget ansvar att maskinen
a) Typ / Basmodell
b) Månad / Tillverkningsår
c) Serienummer
d) Motor:
3. Överensstämmer med föreskrifterna i direktiven
4. Referens till harmoniserade standarder
m) Auktoriserad person för upprättandet av den tekniska dokumentationen:
n) Ort och datum

DA (Oversættelse af den originale brugsanvisning)

EF-overensstemmelseserklæring
(Maskindirektiv 2006/42/EF, bilag II, del A)
1. Firmaet
2. Erklærer på eget ansvar, at maskinen:
a) Type / Model
b) Måned / Konstruktionsår
c) Serienummer
d) Motor:
d) Motor: forbrændingsmotor
3. Er i overensstemmelse med specifikationerne ifølge direktiverne:
4. Henvisning til harmoniserede standarder
m) Person, der har bemyndigelse til at udarbejde det tekniske dossier:
n) Sted og dato

FI (Alkuperäisten ohjeiden käännös)

EY-VAATIMUSTENMUKAISUUSVAKUUTUS
(Koneidirektiivi 2006/42/EY, Liite II, osa A)
1. Yritys
2. Vakuuttaa omalla vastuullaan, että kone:
a) Tyyppi / Perusmalli
b) Kuukausi /Valmistusvuosi
c) Sarjanumero
d) Moottori :
3. On yhdenmukainen seuraavien direktiivien asettamien vaatimusten kanssa:
4. Viittaus harmonisoituihin standardeihin
m) Teknisten asiakirjojen laatimiseen valtuutettu henkilö:
n) Paikka ja päivämäärä

CS (Překlad původního návodu k používání)

ES – Prohlášení o shodě
(Směrnice o Strojních zařízeních 2006/42/ES, Příloha II, část A)
1. Společnost
2. Prohlašuje na vlastní odpovědnost, že stroj:
a) Typ / Základní model
b) Měsíc / Rok výroby
c) Výrobní číslo
d) Motor:
3. Je ve shodě s nařízeními směrnic:
4. Odkazy na Harmonizované normy
m) Osoba autorizovaná pro vytvoření Technického spisu:
n) Místo a Datum

PL (Tłumaczenie instrukcji oryginalnej)

Deklaracja zgodności WE
(Dyrektywa maszynowa 2006/42/WE, Załącznik II, część A)
1. Spółka
2. Oświadcza na własną odpowiedzialność, że maszyna:
a) Typ / Model podstawowy
b) Miesiąc / Rok produkcji
c) Numer seryjny
d) Silnik:
3. Spełnia podstawowe wymogi następujących Dyrektyw:
4. Odniesienie do Norm zharmonizowanych
m) Osoba upoważniona do zredagowania Dokumentacji technicznej:
n) Miejscowość i data

HU (Eredeti használati utasítás fordítása)

EK-megfelelőségi nyilatkozata
(2006/42/EK gépirányelv, II. melléklet "A" rész)
1. Alulírott Vállalat
2. Felelősségének teljes tudatában kijelenti, hogy az alábbi gép:
a) Típus / Alaptípus
b) Hónap / Gyártás éve
c) Gyártási szám
d) Motor:
3. Megfelel az alábbi irányelvek előírásainak:
4. Hivatkozás a harmonizált szabványokra
m) Műszaki Dosszié szerkesztésére felhatalmazott személy:
n) Helye és ideje

RU (Перевод оригинальных инструкций)

Декларация соответствия нормам ЕС
(Директива о машинном оборудовании 2006/42/ЕС, Приложение II, часть А)
1. Предприятие
2. Заявляет под собственную ответственность, что машина:
а) Тип / Базовая модель
b) Месяц /Год изготовления
c) Паспорт
d) Двигатель:
отсрочки
3. Соответствует требованиям следующих директив:
4. Ссылки на гармонизированные нормы
m) Лицо, уполномоченное на подготовку технической документации:
n) Место и дата

HR (Prijevod originalnih uputa)

EK izjava o sukladnosti
(Direktiva 2006/42/EZ o strojevima, dodatak II, dio A)
1. Tvrtka:
2. pod vlastitom odgovornošću izjavljuje da je stroj:
a) Vrsta / Osnovni model
b) Mjesec / Godina proizvodnje
c) Serijski broj
d) Motor:
3. sukladan s temeljnim zahtjevima direktiva:
4. Primjenjene su slijedeće harmonizirane norme:
m) Osoba ovlaštena za pravljenje Tehničke dokotetke:
n) Mjesto i datum

SL (Prevod izvirnih navodil)

ES izjava o skladnosti
(Direktiva 2006/42/ES), priloga II, del A)
1. Družba
2. pod lastno odgovornostjo izjavlja, da je stroj:
a) Tip / osnovni model
b) Mesec /Leto izdelave
c) Serijska številka
d) Motor:
3. Skladen je z določili direktiv :
4. Sklicevanje na uskladjene predpise
m) Oseba, pooblaščena za sestavo tehnične knjižice:
n) Kraj in datum

BS (Prijevod originalnih uputa)

EZ izjava o sukladnosti
(Direktiva o mašinama 2006/42/EZ, Prilog II, deo A)
1. Firma
2. Daje izjavu pod vlastitom odgovornošću da je mašina:
a) Tip / Osnovni model
b) Mjesec/Godina proizvodnje
c) Serijski broj
d) Motor:
3. sukladna s osnovnim zahtjevima direktive:
4. Primjenjene su usklađene norme
m) Osoba ovlašćena za izradu tehničke brošure:
n) Mjesto i datum

BK (Prevádzať pôvodného návodu na použitie)

ES vyhlásenie o zhode
(Smernica o Strojných zariadeniach 2006/42/ES, Príloha II, časť A)
1. Spoločnosť
2. Vyhlasuje na vlastnú zodpovednosť, že stroj:
a) Typ / Základný model
b) Mesiac / Rok výroby
c) Výrobné číslo
d) Motor:
3. Je v zhode s nariadeniami smerníc:
4. Odkaz na Harmonizované normy
m) Osoba autorizovaná na vytvorenie Technického spisu:
n) Miesto a Dátum

RO (Traducerea manualului fabricantului)

CE -Declaratie de Conformitate
(Directiva Masini 2006/42/CE, Anexa II, partea A)
1. Societatea
2. Declară pe propria răspundere că mașina:
a) Tip / Model de bază
b) Luna /Anul de fabricație
c) Număr de serie
d) Motor:
3. Este în conformitate cu specificațiile directivelor:
4. Referință la Standardele armonizate
m) Persoană autorizată să întocmească Dosarul Tehnic
n) Locul și Data

LT (Originalių instrukcijų vertimas)

ES atitikties deklaracija
(Direktyvą direktyva 2006/42/CE, Priedas II, dalis A)
1. Bendrovė
2. Prisiima atsakomybę, kad įrenginys:
a) Tipas / Bazinis Modelis
b) Mėnuo / Pagaminimo metai
c) Serijos numeris
d) Variklis:
3. Atitinka direktyvose pateiktas specifikacijas:
4. Nuoroda į suderintas Normas
m) Autorizuotas asmuo sudaryti Techninę Dokumentaciją:
n) Vieta ir Data

LV (Instrukciju tulkojums no oriģinālvalodas)

EK atbilstības deklarācija
(Direktīva 2006/42/EK par mašīnām, pielikums II, daļa A)
1. Uzņēmums
2. Uzņemoties par to pilnu atbildību, paziņo, ka mašīna:
a) Tips / Bāzes modelis
b) Mēnesis / Ražošanas gads
c) Sērijas numurs
d) Motors:
3. Atbilst šādu direktīvu prasībām:
4. Atsauce uz harmonizētiem standartiem
m) Pilnvarotais darbinieks, kas sagatavoja tehnisko dokumentāciju:
n) Vieta un datums

SR (Prevod originalnih uputstvat)

EC deklaracija o usaglašenosti
(Direktiva o mašinama 2006/42/EC, Prilog II, deo A)
1. Preduzeće
2. Daje izjavu pod vlastitom odgovornošću da je mašina:
a) Tip / Osnovni model
b) Mesec /Godina proizvodnje
c) Serijski broj
d) Motor:
3. u skladu s osnovnim zahtevima direktiva:
4. Pozivanje na usklađene norme
m) Osoba ovlašćena za sastavljanje tehničke brošure
n) Mesto i datum

BG (Превод на оригиналните инструкции)

ЕО декларация за съответствие
(Директива Машини 2006/42/ЕО, Приложение II, част А)
1. Дружеството
2. На собствена отговорност декларира, че машината:
а) Вид / Базисен модел
б) Месец / година на производство
в) Сериен номер
г) Мотор:
3. Е в съответствие със спецификата на директивите:
4. Базирано на хармонизираните норми
н) Лице, упълномощено да състави Техническата Документация:
р) Място и дата

ET (Algupärase kasutusjuhendi tõlge)

EÜ vastavusdeklaratsioon
(Masinadirektiiv 2006/42/EÜ, Lisa II, osa A)
1. Firma
2. Kinnitab omal vastutusel, et masin:
a) Tüüp / Põhimudel
b) Kuu aeg / Tootmisaasta
c) Matrikkel
d) Mootor:
3. Vastab direktiivide nõuetele:
4. Viide ühtustatud standartitele
m) Tehnilise Lehe autoriseeritud koostaja:
n) Koht ja Kuupäev

EXAMPLE

© by ST. SpA

• Soggetto a modifiche senza preavviso • Подлежи на промени без предупреждение • Moguće su promjene bez najave • Možnost změn bez předešlého upozornění • Ret til ændringer forbeholdes • Kann ohne Vorankündigung geändert werden • Υπόκειται σε αλλαγές χωρίς προειδοποίηση • Subject to modifications without notice • Sujeto a modificaciones sin previo aviso • Võimalikud muudatused ilma ette teatamata • Voidaan tehdä muutoksia ilman ennakkoilmoitusta • Sujet à des modifications sans aucun préavis • Podložno promjenama bez prethodne obavijesti • Előzetes értesítés nélkül módosítható • Objekto pakeitimai be perspėjimo • Var tikt mainīts bez iepriekšēja brīdinājuma • Подлежи на промени без претходно известување • Kan zonder kennisgeving wijzigingen ondergaan • Kan endres uten forvarsel • Poddawany modyfikacjom bez awizowania • Sujeito a alterações sem aviso prévio • Poate fi modificat, fără preaviz • Может быть изменено без преомления • Možnosť zmien bez predošlého upozornenia • Lahko pride do sprememb brez predhodnega obvestila • Podložno izmenama bez upozorenja • Kan utsättas för modifieringar utan att detta meddelas • Önceden haber verilmeksizin değiştirilebilir

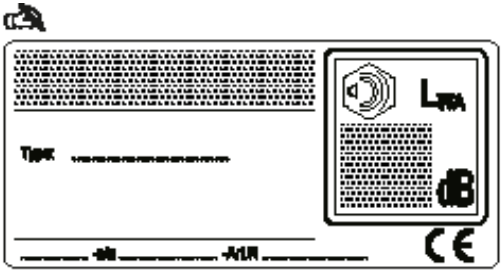

ST. SpA
Via del Lavoro, 6
31033 Castelfranco Veneto (TV) ITALY